NEXT GAO 050

BMF ®

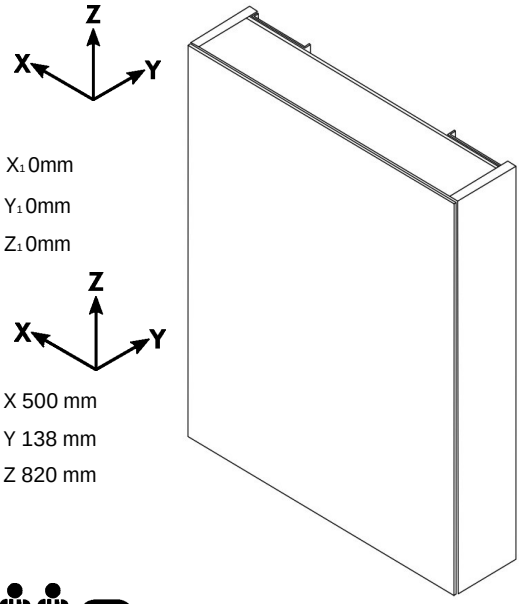

X 500 mm
Z 820 mm
A 80 mm
B 195 mm
C mm
D 1/2 Z
E 1/2 X
F 400 mm
G 300 mm
H mm
I mm
J mm

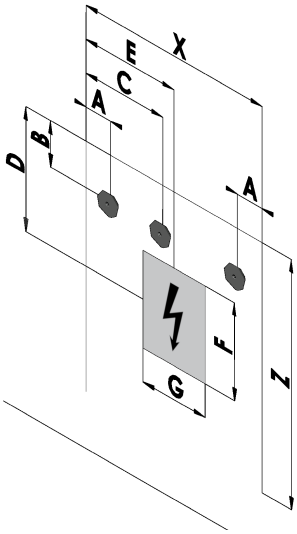

220V-240V~ ; 50Hz-60Hz ; 15W ; IP44 ; 4000K
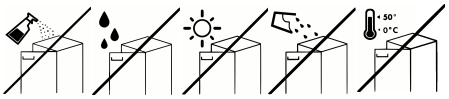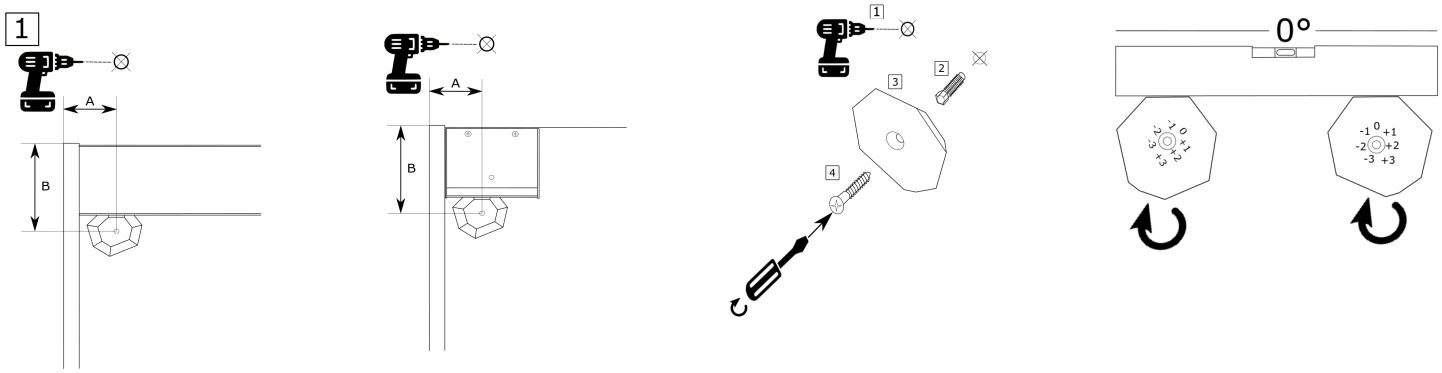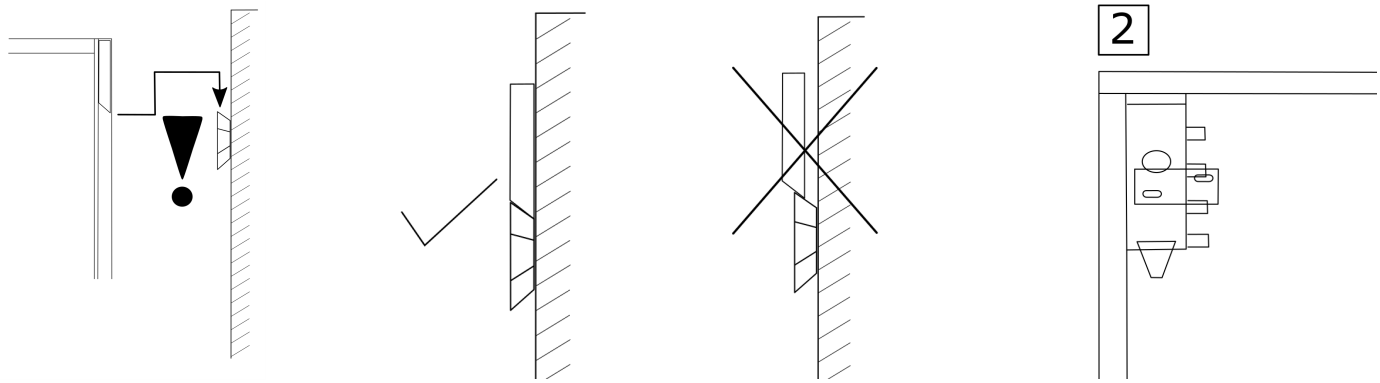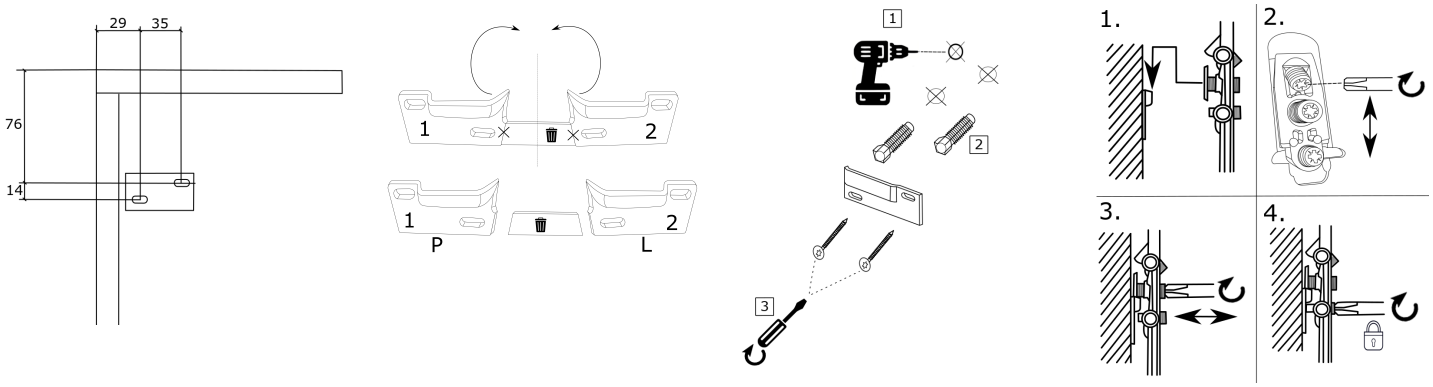
max. Kg Max. 50 Kg