VERDE SZD 040 P U136

ver.261008

mm

Producer: Dřevojas v.d., Pražská 2060/50, Svitavy 56802 Czech Republic, www.bmf-bad.de, info@bmf-bad.de

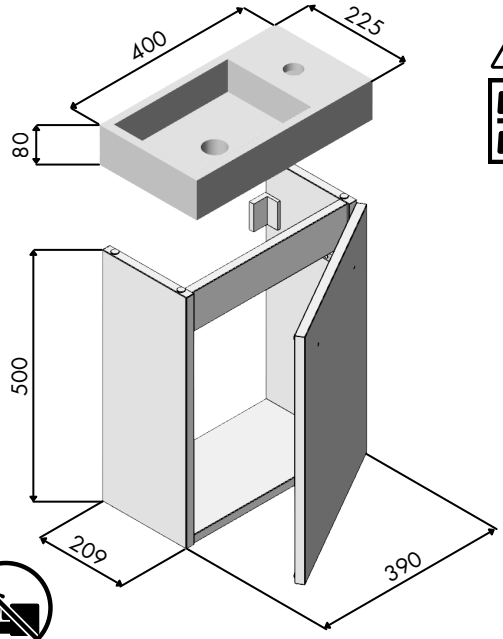



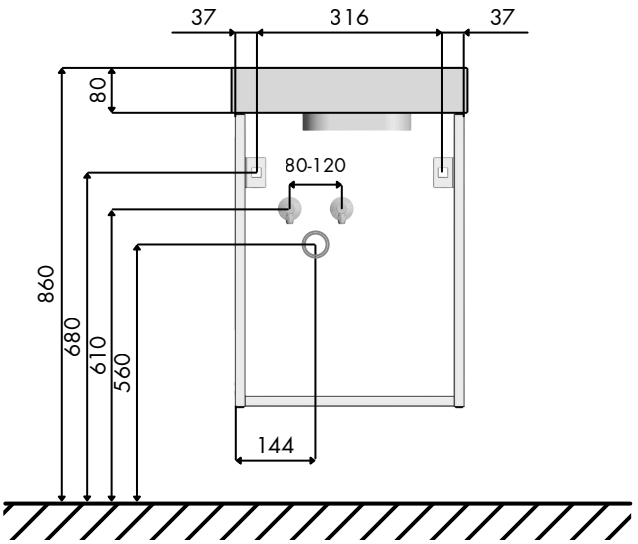

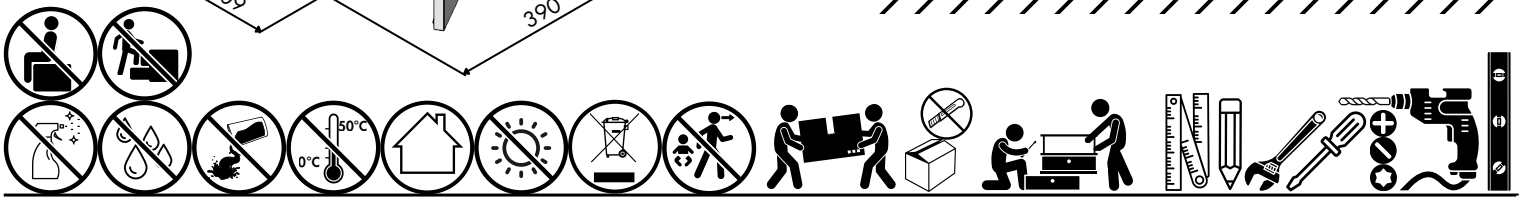

A

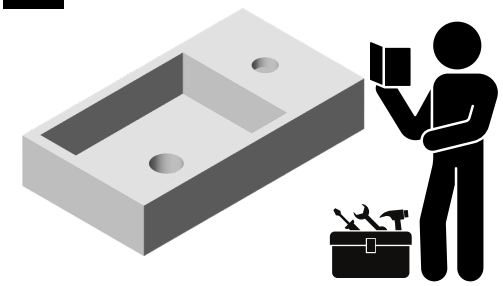

B

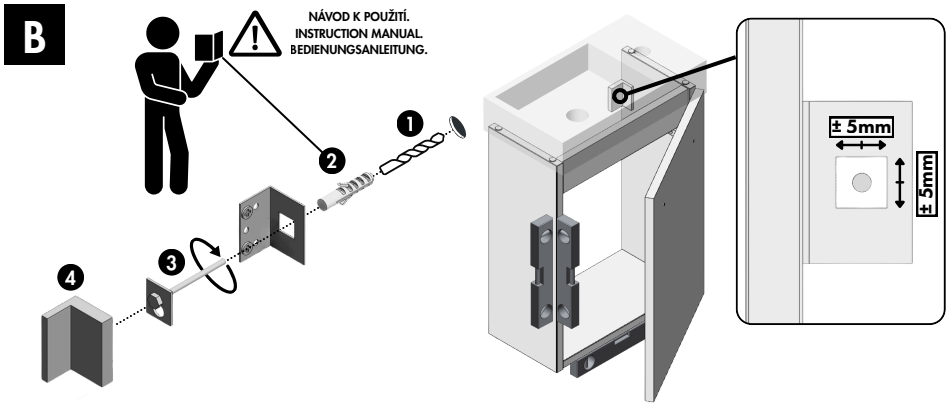

C **T??**

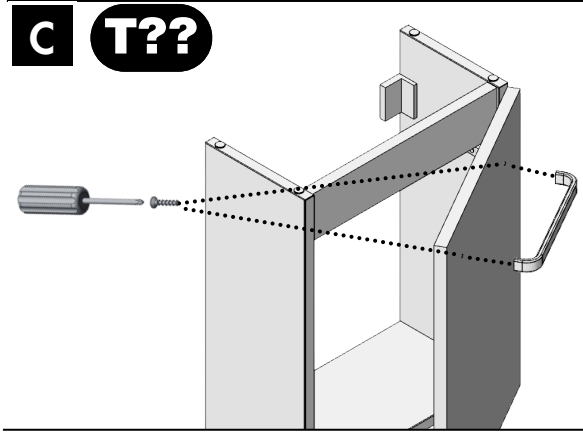

T00

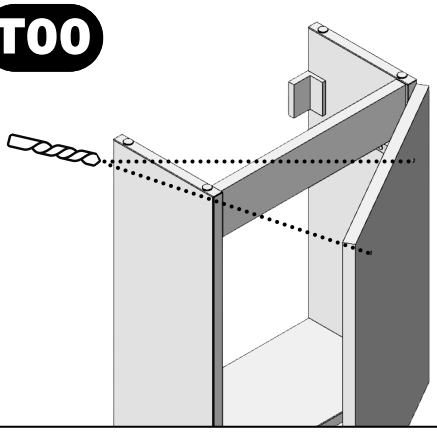

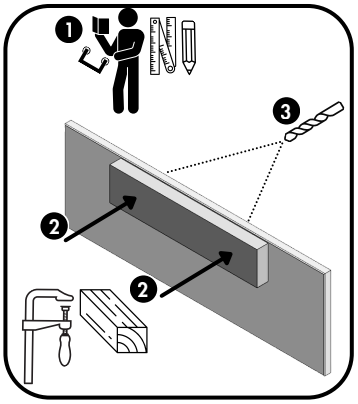

T31

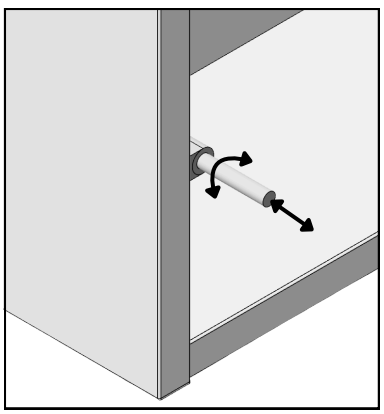

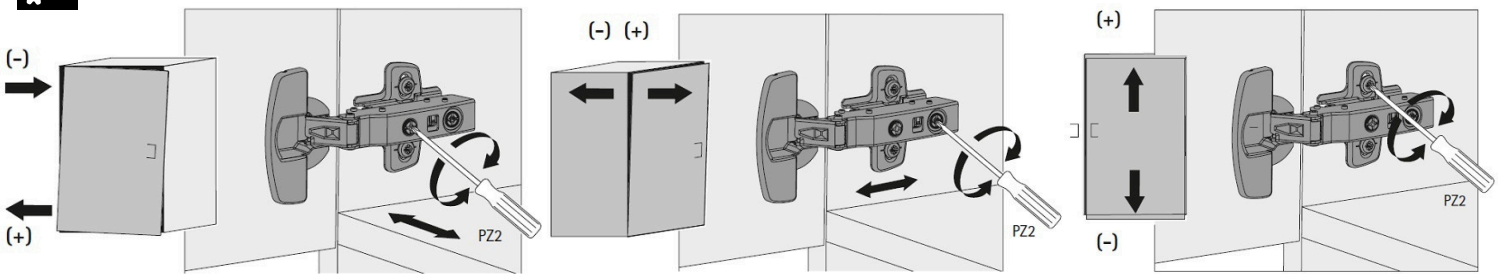
(-)
(+)
PZ2
(-) (+)
PZ2
(+)
(-)
PZ2

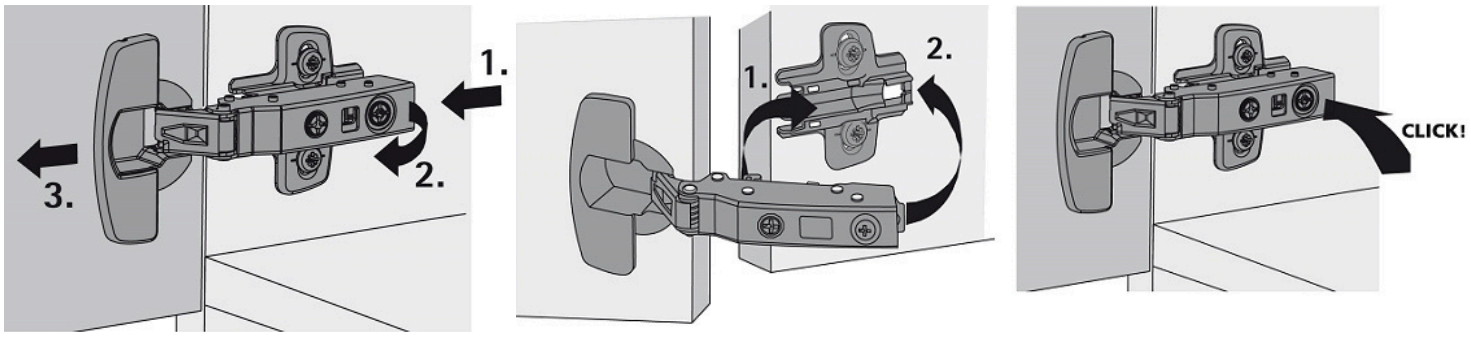
1.
2.
3.
1.
2.
CLICK!