SCHUBLADENTEILER
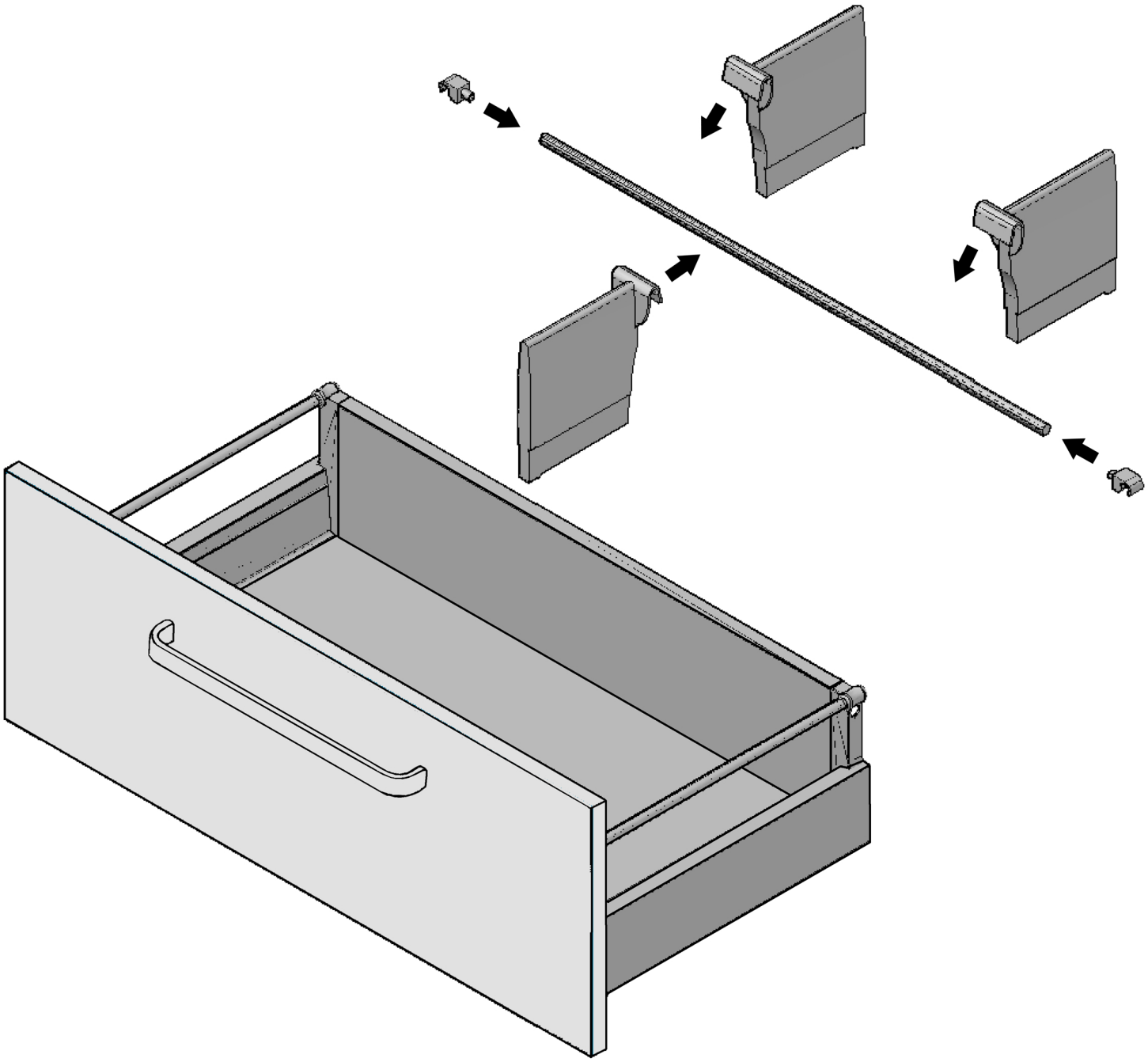
BMF ®