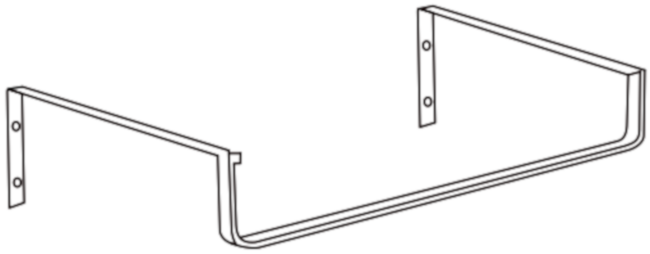

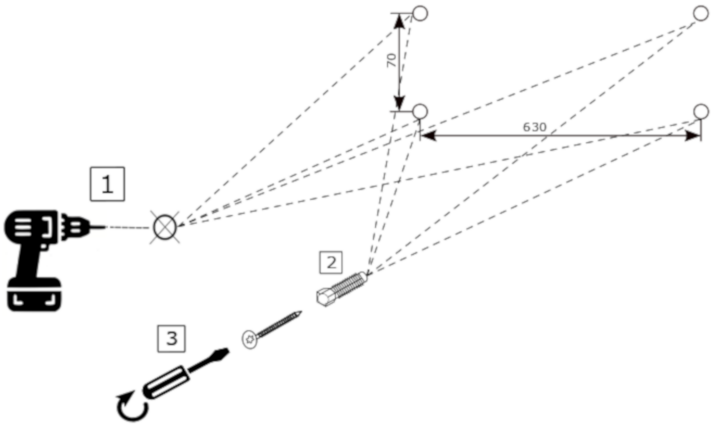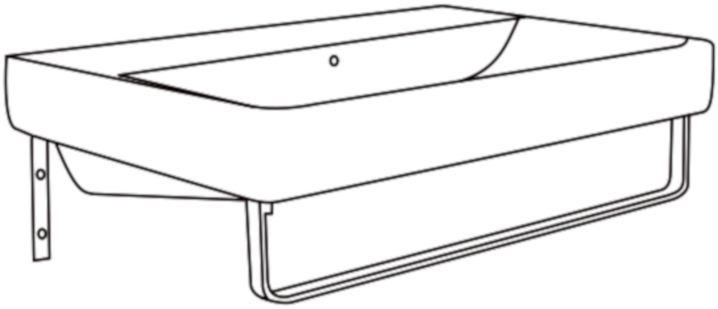
70
630
1
2
3